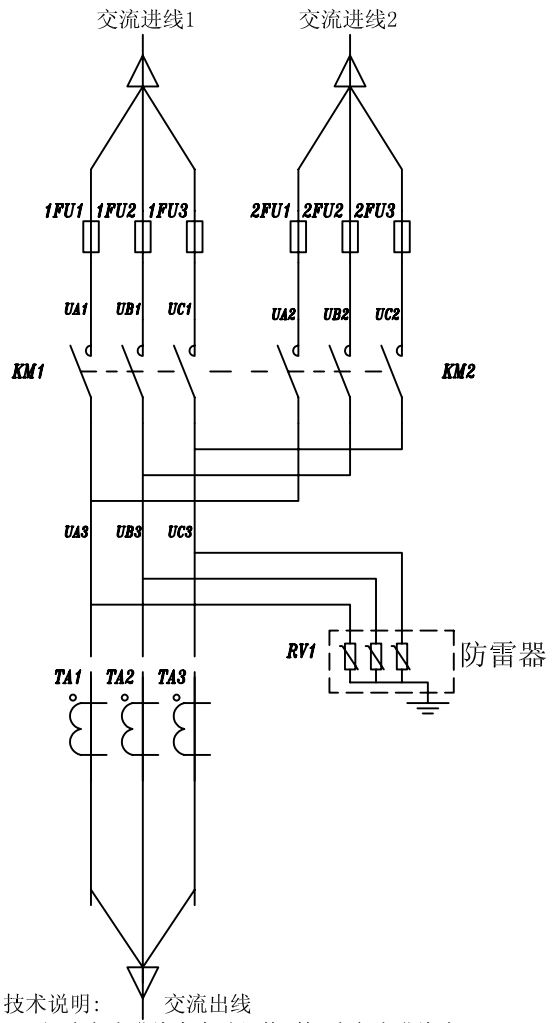

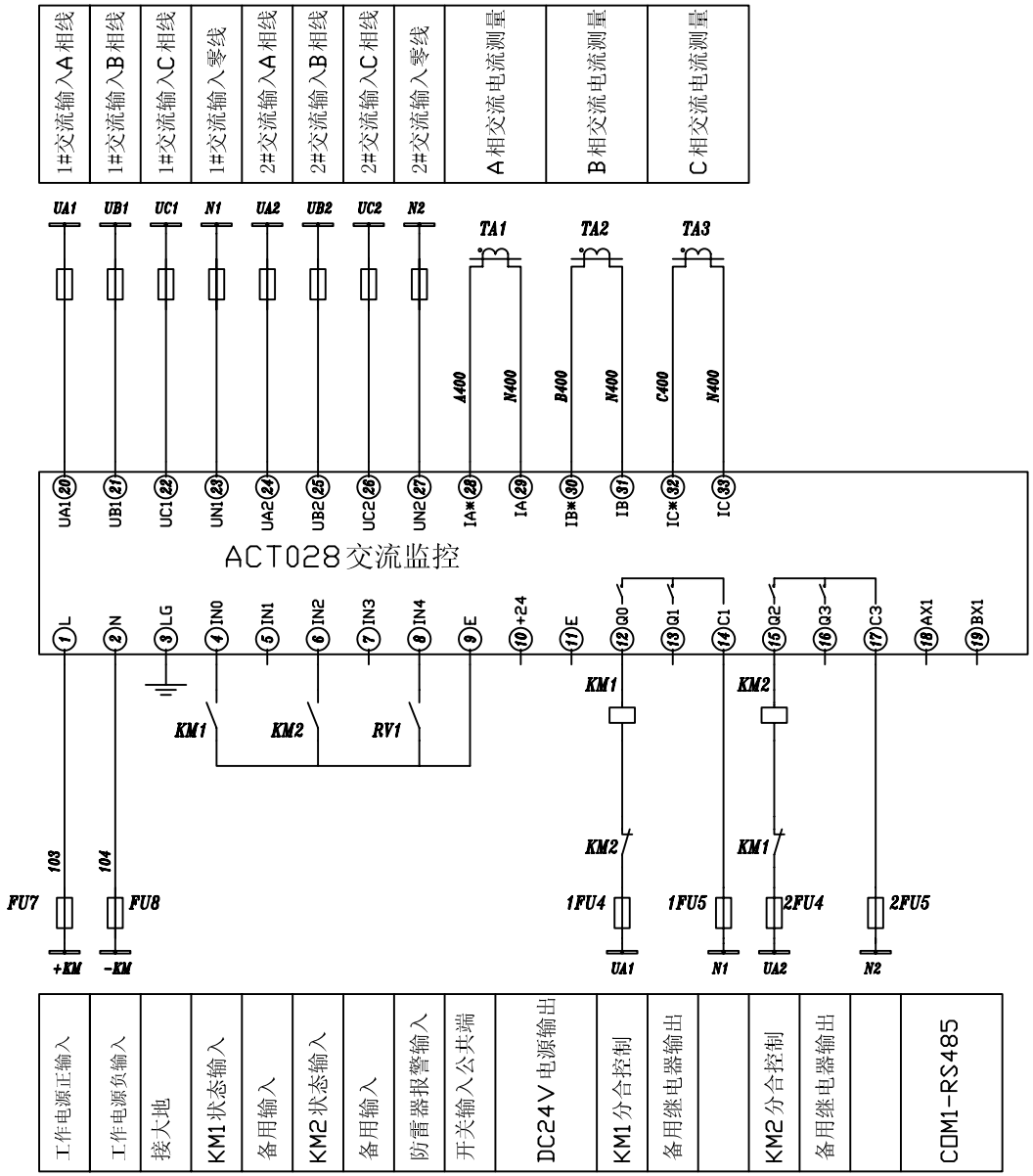

技术说明:

1 对2路交流进线全自动切换,第1路交流进线为主路,第2路交流进线为备用路;
2 对交流过欠压,过流,缺相保护和报警, 保护可设置;
3 能测量二路交流相电压和三相输出电流的真有效值;
4 需要检测电流,必须另配电流互感器,否则,可以不用接互感器;
5 工作电源输入:
5.1 通用型DC80V-DC340V或AC85V-265V。
5.2 A型DC18V-DC35V(24V)
5.3 B型DC40V-DC63V(48V)
6 用户有特殊程序控制要求可更改程序;
7 独立应用可配液晶显示或触摸屏;

http://www.xinto.com.cn

借(通)用件登记
CAD
校 对
旧底图总号
底图总号
签 字
日 期

标记	处数	更改文件号	签 字	日 期

设 计		标准化	
校 对		审 定	
审 核			
工 艺		日 期	

机械联锁接触器
双路交流进线切换
ACT028应用原理图

图样标记		重 量	比 例
共 张		第 张	

武汉市欣通电气有限公司

用于	产 品		项号
	装配图		

TPM-ACT028-001