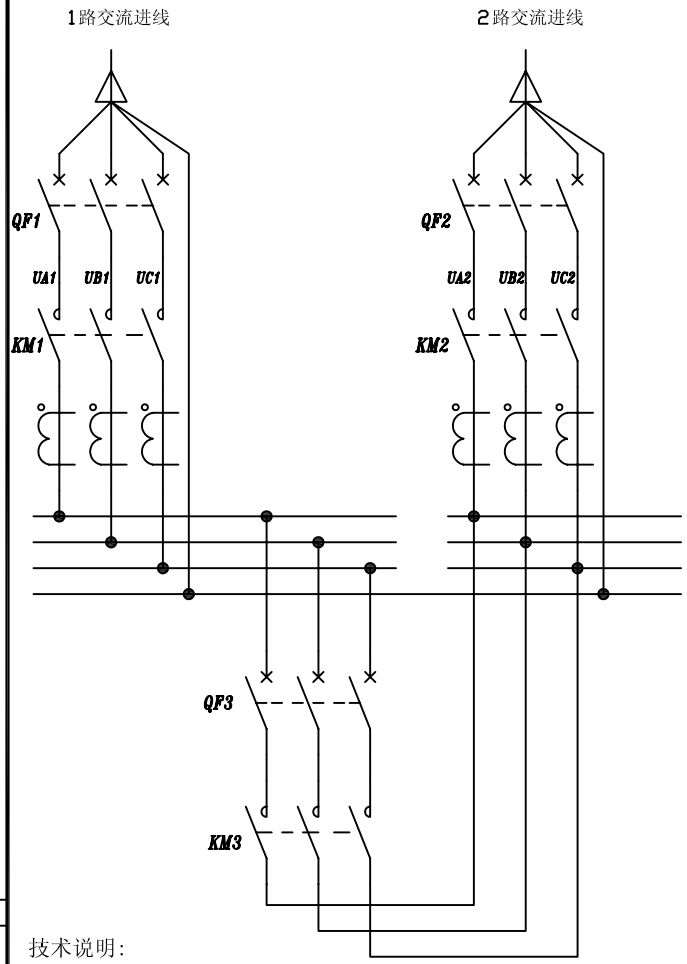

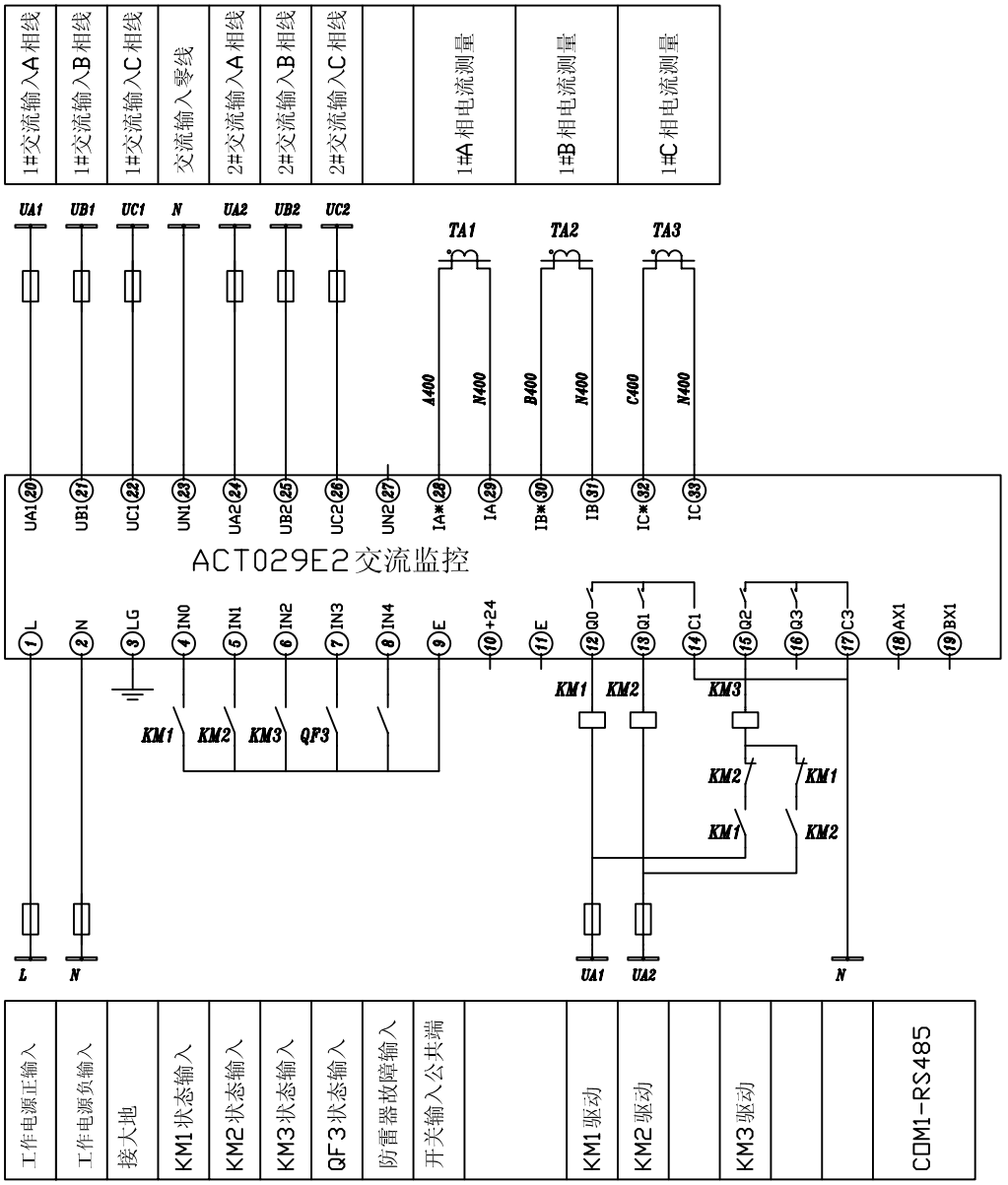

技术说明:

1 对2路交流进线带母联全自动或手动接触器切换;

2 对交流过欠压,缺相保护和报警，有电压回差功能和故障延时，有效防止抖动，保护可设置;

3 能测量二路交流相电压和三相输出电流的真有效值;

4 需要检测电流,必须另配电流互感器,否则,可以不用接互感器;

5 各接触器切换动作延时可设置，输入输出信号双向闭锁。

5.1 KM2和KM3闭合时，自动和手动闭锁KM1,禁止KM1闭合;

5.2 KM1和KM3闭合时，自动和手动闭锁KM2,禁止KM2闭合;

5.3 KM1和KM2闭合时，自动和手动闭锁KM3,禁止KM3闭合;

6 工作电源输入:

6.1 通用型DC80V-DC340V或AC85V-265V。

6.2 A型DC18V-DC35V(24V)

6.3 B型DC40V-DC63V(48V)

7 独立应用可配液晶显示或触摸屏;

借(通)用件登记
CAD
校 对
旧底图总号
底图总号
签 字
日 期

标记	处数	更改文件号	签 字	日 期

设 计		标准化	
校 对		审 定	
审 核			
工 艺		日 期	

双路进线带母联监控
ACT029E2应用原理图

图样标记		重 量	比 例
共 张		第 张	

武汉市欣通电气有限公司

用于	产 品		项号
	装配图		

TPM-ACT029E2-001

http://www.xinto.com.cn